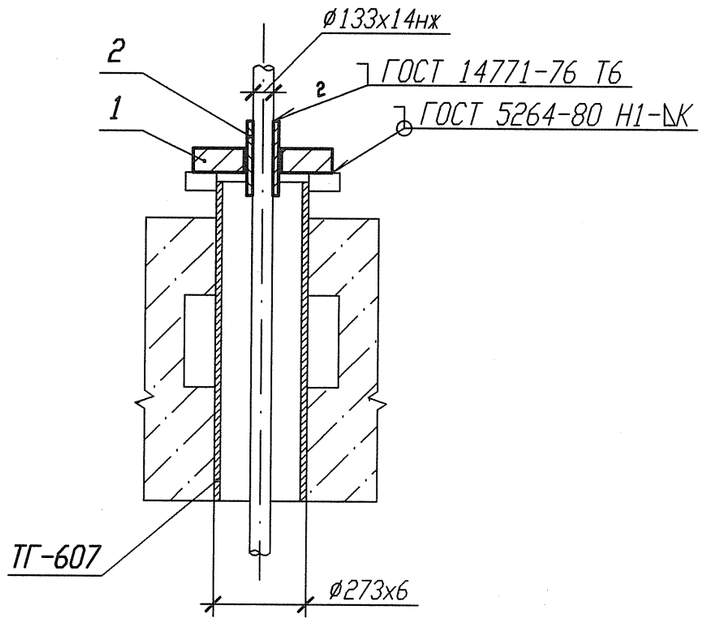

Деталь поз. 1

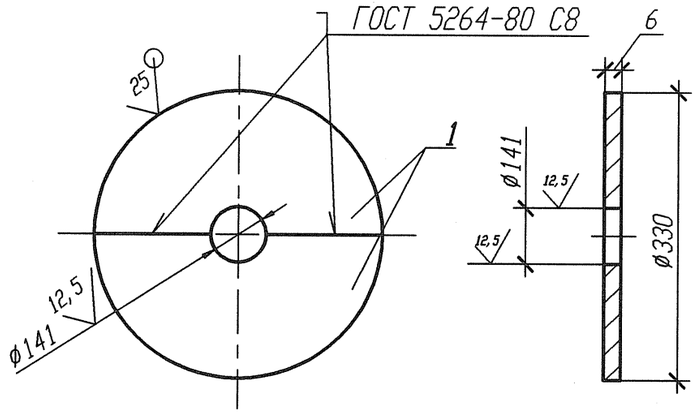

1 Привязку опоры смотри 3ТС40Z12

2 Изготовить один комплект.

Спецификация деталей

Поз.	Обозначение	Наименование	Кол.	Материал	Масса, кг ед.	Масса, кг общ.	Примечание
1	БК-1997738	Полуфланец	2	Ст 3 сп 5-св ГОСТ 14637-89 Лист Б-ПН-0-6 ГОСТ 19903-74	1,65	3,30	
2	БК-1997746	Прокладка 05 ОСТ108.386.03-80	2	Лист Б-ПН-3 ГОСТ19903-74 12Х18Н10Т-М4г ГОСТ5582-75	0,82	1,64	
	ГОСТ 2246-70	Проволока		СВ-04Х19Н11М3		-	
	ГОСТ 9467-75	Электроды		УОНИИ 13/45		-	
					Итого:		4,94

АРХИВНЫЙ ЭКЗЕМПЛЯР

Инв. N подл. R3.03733.1.0.13
Лист 419

Изм.	Кол. уч.	Лист	Nдок.	Подпись	Дата
Инж. 2к.		Сидоренко			17.05
Пров. инж. 2к.		Случевская			17.05
Пров. вед. инж.		Махотина			17.05
Нач. гр.		Жубрев			17.05
Н. контр.		Краснояров			25.05

R3.ТС10.3071.013.01.00.011

Ростовская АЭС Блок 3

Реакторное отделение
Герметичная часть
Трубопроводы бампасной очистки воды I контура
Рр больше 2.2 МПа

Стадия	Лист	Листов
Р	1	1

Опора направляющая (проходка) 3ТС40У058

ОАО "НИАЭП" 2012

Формат А3

Инв. N подл.	Подп. и дата	Взам. инв. N
R3.03733.1.0.13		